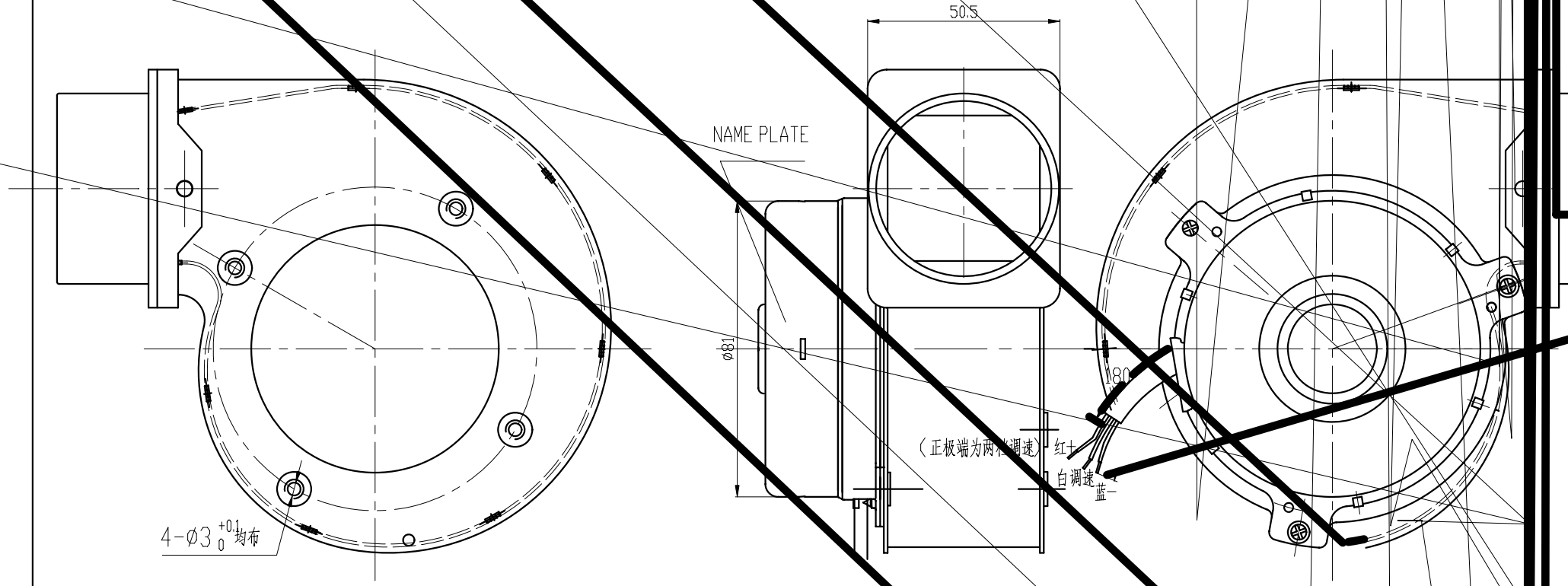


# Spesification技术要求

1 Type型号 FL0771051W-834

2 Duty工作制 Continuous连续

3 Voltage电压范围

Vm 15~28vdc

4 Rated Data额定参数

Vm额定电压 24vdc

Speed高速(Hi) 3400 ± 15%r/min(白线浮空)

Speed低速(Lo) 2050 ±15%r/min(白线和红线并接)

6 Bearing轴承 Ball Bearing球轴承

7 Lead引出线 UL1007/AWG22

8 转向 CCW(风轮端或出轴端看)

FL0771051W-834风机
Vn 24VDC(15VDC~28VDC)
Max 1.3A No.
常州祥明电机有限公司

| 标记 | 处数 | 分区 | 更改文件号 | 签名 | 年月日 | | 常州祥明电机有限公司 |
|---|---|---|---|---|---|---|---|
| 设计 | | | 标准化 | | | 重量 | 风机外形图 |
| 审核 | | | | | | | CXM3.97.011WX |
| 工艺 | | | 批准 | | | 共 | |